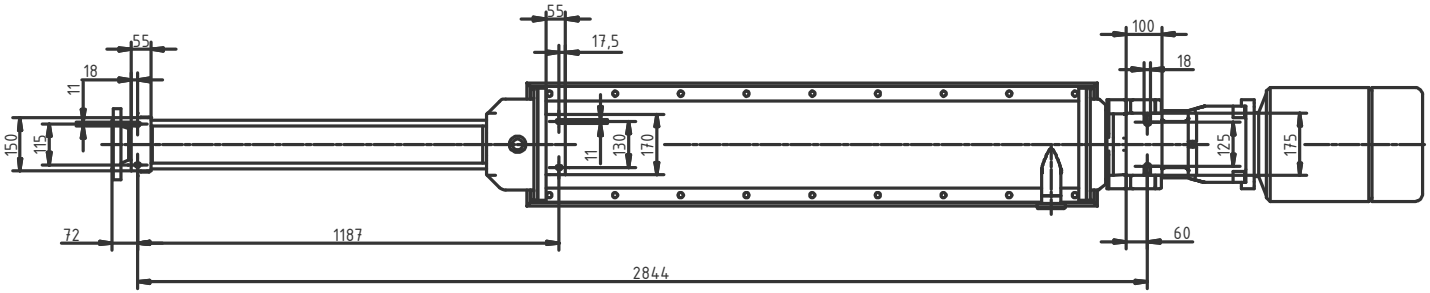

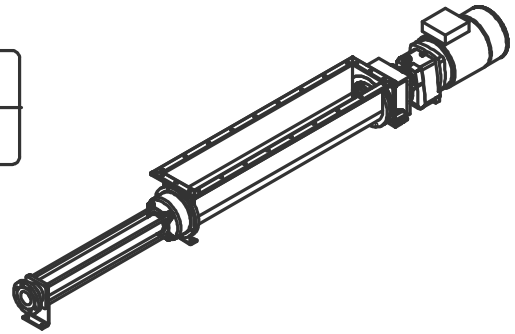

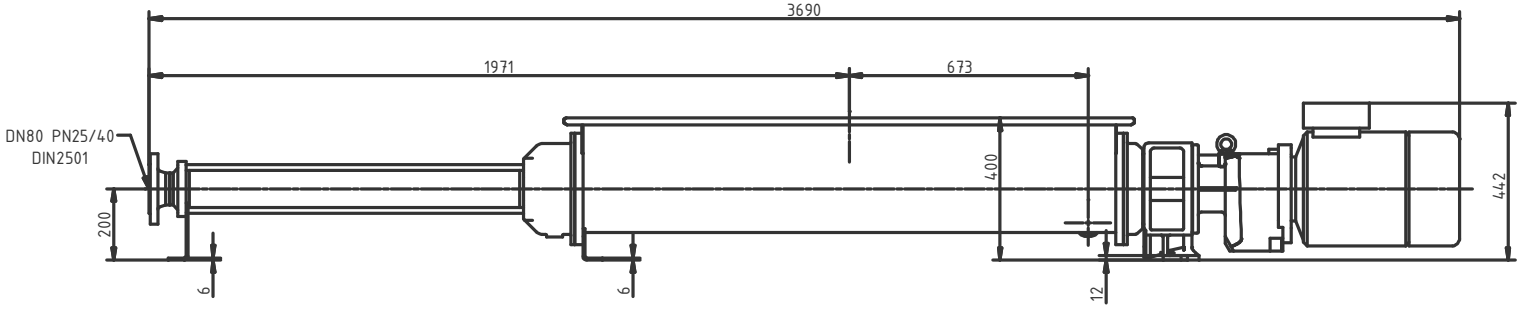

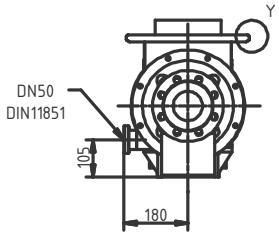

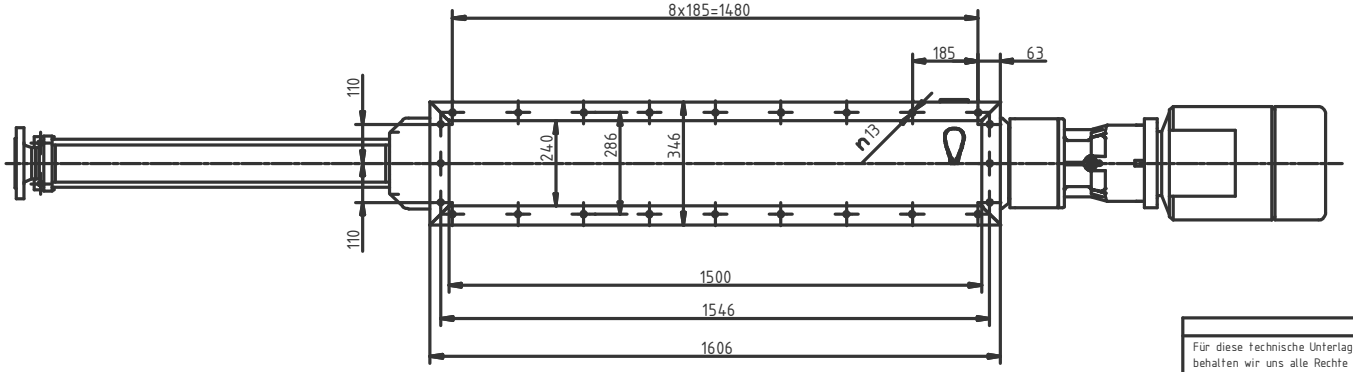

Y (1 : X)

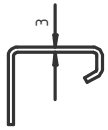

				Gewicht/Weight:	Maßstab/Scale: 1 : 10
Für diese technische Unterlage behalten wir uns alle Rechte vor. All rights reserved.			Allgemeintoleranz General toleranz ISO 2768-mk	CAD Inventor	Benennung/Description NEMO pumpe NM045BF NEMO PUMP
				Datum Date / Name Name	
			gezeichnet designed	08.07.2014 Uhlig	
			geprüft checked	08.07.2014 Kisa	
			freigegeben released		Zeichng.-Nr.:/Drawing No.: NM2076
Ai Isa	Änderung Modification-No.	Name Name	Norm St.ch.	NETZSCH	S.T.-Type: Type / Abl.: Storage